Департамент образования и науки Курганской области

Государственное бюджетное профессиональное образовательное учреждение

«Шумихинский аграрно – строительный колледж»

РАБОЧАЯ ПРОГРАММА УЧЕБНОЙ ДИСЦИПЛИНЫ

ОП 06 ИНФОРМАЦИОННЫЕ ТЕХНОЛОГИИ

В ПРОФЕССИОНАЛЬНОЙ ДЕЯТЕЛЬНОСТИ

программа подготовки специалистов среднего звена для специальностей

23.02.07 «Техническое обслуживание и ремонт двигателей, систем и агрегатов автомобилей»

г. Шумиха, 2020 г.

УТВЕРЖДАЮ

_____ (Т.А. Букреева)

Приказ № ___

ОДОБРЕНА
предметно – цикловой комиссией
преподавателей общеобразовательных дисциплин

Протокол №1 от

Председатель предметно - цикловой комиссии

_____/Т.В.Шагеева/

СОСТАВИТЕЛЬ (АВТОР):

Казак Ю.Н., преподаватель,
ГБПОУ «Шумихинский аграрно-строительный колледж»

РЕЦЕНЗЕНТ:

СОДЕРЖАНИЕ

1. **ОБЩАЯ ХАРАКТЕРИСТИКА РАБОЧЕЙ ПРОГРАММЫ УЧЕБНОЙ ДИСЦИПЛИНЫ**

2. **СТРУКТУРА И СОДЕРЖАНИЕ УЧЕБНОЙ ДИСЦИПЛИНЫ**

3. **УСЛОВИЯ РЕАЛИЗАЦИИ УЧЕБНОЙ ДИСЦИПЛИНЫ**

4. **КОНТРОЛЬ И ОЦЕНКА РЕЗУЛЬТАТОВ ОСВОЕНИЯ УЧЕБНОЙ ДИСЦИПЛИНЫ**

1. ОБЩАЯ ХАРАКТЕРИСТИКА РАБОЧЕЙ ПРОГРАММЫ УЧЕБНОЙ ДИСЦИПЛИНЫ «ОП. 06 ИНФОРМАЦИОННЫЕ ТЕХНОЛОГИИ В ПРОФЕССИОНАЛЬНОЙ ДЕЯТЕЛЬНОСТИ»

1.1. Место дисциплины в структуре основной профессиональной образовательной программы:

Учебная дисциплина входит в общепрофессиональный и профессиональный циклы как математическая и естественнонаучная дисциплина.

Связь с другими учебными дисциплинами:

- Инженерная графика;
- Охрана труда;
- Безопасность жизнедеятельности.

Связь профессиональными модулями:

- ПМ.01 Техническое обслуживание и ремонт автотранспорта:
- МДК.01.03 Технологические процессы технического обслуживания и ремонта автомобилей.
- МДК.01.04 Техническое обслуживание и ремонт автомобильных двигателей.
- МДК.01.06 Техническое обслуживание и ремонт шасси автомобилей.
- МДК.01.07 Ремонт кузовов автомобилей.
- ПМ.02 Организация процессов по техническому обслуживанию и ремонту автотранспортных средств:
- МДК.02.01 Техническая документация.
- МДК.02.03 Управление коллективом исполнителей.
- ПМ.03 Организация процессов модернизации и модификации автотранспортных средств.
- МДК.03.02 Организация работ по модернизации автотранспортных средств.
- МДК.03.03 Тюнинг автомобилей.

1.2. Цель и планируемые результаты освоения дисциплины:

В результате освоения дисциплины обучающийся осваивает элементы компетенций:

Код ПК, ОК	Умения	Знания
ОК 2. ОК 9. ПК 5.1. ПК 5.2. ПК 5.4. ПК 6.1. ПК 6.2. ПК 6.4.	Оформлять в программе Компас 3D проектно-конструкторскую, технологическую и другую техническую документацию в соответствии с действующей нормативной базой; Строить чертежи деталей, планировочных и конструкторских решений, трёхмерные модели деталей;	Правила построения чертежей деталей, планировочных и конструкторских решений, трёхмерных моделей деталей в программе Компас 3D Способы графического представления пространственных образов Возможности пакетов прикладных программ компьютерной графики в профессиональной деятельности;

	Решать графические задачи; Работать в программах, связанных с профессиональной деятельностью.	Основные положения конструкторской, технологической и другой нормативной документации применительно к программам компьютерной графики в профессиональной деятельности; Основы трёхмерной графики; Программы, связанные с работой в профессиональной деятельности.

2. СТРУКТУРА И СОДЕРЖАНИЕ УЧЕБНОЙ ДИСЦИПЛИНЫ

2.1. Объем учебной дисциплины и виды учебной работы

Вид учебной работы	**Объем часов**
Объем образовательной программы	64
в том числе:	
теоретическое обучение	26
лабораторные занятия	32
Консультации	4
Промежуточная аттестация	2

2.2. Тематический план и содержание учебной дисциплины «Информационные технологии в профессиональной деятельности»

Наименование разделов и тем	*Содержание учебного материала и формы организации деятельности обучающихся*	*Объем в часах*	**Коды компетенций, формированию которых способствует элемент программы**
Раздел 1. Программное обеспечение профессиональной деятельности		*10*	
Тема 1.1. Программное обеспечение профессиональной деятельности	**Содержание учебного материала**	**6**	*ОК 2. ОК 9.*
	1. Цели, задачи и содержание дисциплины, связь с другими дисциплинами.		
	Значение дисциплины для будущей профессиональной деятельности.		
	Понятие информационных и коммуникационных технологий, их основные принципы, методы, свойства и эффективность.		
	2. Технические средства реализации информационных систем.		
	Характеристика системного программного обеспечения, служебные программы (утилиты), драйверы устройств.		
	3. Прикладное программное обеспечение: понятие, назначение. Виды прикладных программ: текстовый и графические редакторы, электронные таблицы, системы управления базами данных, Web-редакторы, браузеры, интегрированные системы делопроизводства, системы проектирования, информационные системы предприятий, их краткая характеристика.		
Тема 1.2. Информационные системы в профессиональной деятельности	**Содержание учебного материала**	**4**	*ОК 2. ОК 9. ПК 5.1. ПК 5.2. ПК 5.4. ПК 6.1. ПК 6.2. ПК 6.4.*
	4. Понятие информационной системы		
	Структура информационной системы		
	5. Классификация и виды информационных систем		
	Знакомство с информационными системами в профессиональной деятельности.		
	Жизненный цикл и стандарты разработки информационной системы в профессиональной деятельности		
	Схема разработки информационной системы		

Раздел 2. Системы автоматизированного проектирования		**24**	
Тема 2.1. Графический редактор Компас 3D	**Содержание учебного материала**	**2**	
	6. Основные элементы обучающей программы "Графического редактора Компас 3D"		*ОК 2. ОК 9. ПК 5.1. ПК 5.2. ПК 5.4. ПК 6.1. ПК 6.2. ПК 6.4.*
	Инструменты, привязки в обучающей программе "Графического редактора Компас 3D"		
	В том числе практических занятий	10	
	Практическое занятие № 1.Заполнение основной надписи в чертежах. Построение геометрических примитивов	2	*ОК 2. ОК 9. ПК 5.1. ПК 5.2. ПК 5.4. ПК 6.1.*
	Практическое занятие № 2.Построение чертежа детали №1. Использование привязок. Простановка размеров.	2	
	Практическое занятие № 3.Построение 3-х проекций детали №2 по сетке.	2	
	Практическое занятие № 4..Построение 3-х проекций детали №3. Построение с помощью вспомогательных линий.	2	
	Практическое занятие № 5.Выполнение рабочего чертежа 3-х – мерной модели деталей № 3	2	
Тема 2.2. Система проектирования	**Содержание учебного материала**	**2**	*ОК 2. ОК 9. ПК 5.1. ПК 5.2. ПК 5.4. ПК 6.1.*
	7. Особенности построения планировки производственного участка или зоны.		
	Особенности размещения на чертеже оборудования, входящего в состав производственного участка или зоны.		
	Простановка условных обозначений, размеров и номеров позиций.		
	Особенности оформления плакатов с оборудованием и технологическим процессом ремонта.		
	В том числе практических занятий	10	
	Практическое занятие № 6. Размещение на чертеже оборудования и спецификации.	2	
	Практическое занятие № 7. Выполнение чертежа планировки СТОА.	2	
	Практическое занятие № 8. Составление спецификации оборудования.	2	
	Практическое занятие № 9. Выполнение чертежа конструкторской части.	2	
	Практическое занятие № 10.Создание плаката технологического процесса ремонта	2	
Раздел 3. Программные продукты по учёту эксплуатационных материалов и запасных частей автомобилей; для диагностики узлов и агрегатов автомобилей		**8**	

Тема 3.1 Программы по учёту эксплуатационных материалов и запасных частей автомобилей	**Содержание учебного материала**	**2**	*ОК 2. ОК 9. ПК 6.2. ПК 6.4.*
	8. Основные элементы обучающей программы Мини автосервис		
	Правила заполнения технического паспорта автомобиля в программе Мини автосервис		
	В том числе практических занятий и лабораторных работ:		
	Практическое занятие № 11.Составление заказа-наряда на техническое обслуживание и ремонт автомобильного транспорта в программе Мини автосервис.	2	
Тема 3.2. Программа для диагностики узлов и агрегатов автомобилей	**Содержание учебного материала**	**2**	*ОК 2. ОК 9.*
	9. Особенности определение порядка проведения компьютерной диагностики.		
	В том числе практических занятий и лабораторных работ:		
	Практическое занятие № 12. Создать информационный объект по теме «Компьютерная диагностика узлов автомобиля»	2	
Раздел 4. Прикладное ПО в профессиональной деятельности		**16**	
Тема 4.1. Создание текстовых документов	10. Особенности форматирования и редактирования текстовых документов	2	*ОК 2. ОК 9. ПК 5.1. ПК 5.2. ПК 5.4. ПК 6.1. ПК 6.2. ПК 6.4*
	В том числе практических занятий и лабораторных работ:		
	Практическое занятие № 13	2	
Тема 4.2. Обработка числовых данных	11. Возможности электронных таблиц	2	
	В том числе практических занятий и лабораторных работ:		
	Практическое занятие № 14	2	
Тема 4.3. Мультимедиа	12. Средства мультимедиа	2	
	В том числе практических занятий и лабораторных работ:		
	Практическое занятие № 15	2	
Тема 4.4. Основы компьютерной графики	13. Растровая и векторная графика	2	
	В том числе практических занятий и лабораторных работ:		
	Практическое занятие № 16	2	
Консультации		4	
Промежуточная аттестация		2	
Всего:		**64**	

3. УСЛОВИЯ РЕАЛИЗАЦИИ ПРОГРАММЫ УЧЕБНОЙ ДИСЦИПЛИНЫ

3.1. Для реализации программы учебной дисциплины должны быть предусмотрены следующие специальные помещения:

Кабинет *«***Информационные технологии в профессиональной деятельности»,** оснащенный оборудованием:

1) Доски: интерактивная.
2) Рабочее место обучающихся.
3) Рабочее место преподавателя.
4) Комплект учебно-методической документации,

технические средствами обучения:

- Компьютер с лицензионным программным обеспечением;
- Мультимедийный проектор;
- Интерактивная доска;
- МФУ;
- Интернет.

3.2. Информационное обеспечение реализации программы

Для реализации программы библиотечный фонд образовательной организации должен иметь печатные и/или электронные образовательные и информационные ресурсы, рекомендуемых для использования в образовательном процессе

3.2.1. Печатные издания

1) Михеева Е.В. Информационные технологии в профессиональной деятельности: учебное пособие/ Е.В. Михеева. - М.: Издательский центр «Академия», 2014. – 416 с.

2) Михеева Е.В. Практикум по информационным технологиям в профессиональной деятельности: учебное пособие/ Е.В. Михеева. - Учеб. пособие - М.: Издательский центр «Академия», 2014. – 256 с.

3) Горев А.Э. Информационные технологии в профессиональной деятельности (автомобильный транспорт. Учебник для СПО. –М.: Юрайт, 2016. – 271 с.

3.2.2. Электронные издания (электронные ресурсы)

1) Электронный учебник по «Компас», встроенный в программу.

2) Единая коллекция цифровых образовательных ресурсов http://school-collection.edu.ru;

3) Федеральный центр информационно-образовательных ресурсов http://fcior.edu.ru;

4) Официальный сайт фирмы «Аскон», предоставляющий свободно распространяемое программное обеспечение для образовательных целей www.ascon.ru;

5) Самоучитель AUTOCAD http://autocad-specialist.ru/

6) Официальный сайт фирмы «Корс-Софт», предоставляющий свободно распространяемое программное обеспечение для образовательных целей www.kors-soft.ru.

1.2.3. Дополнительные источники

1.Феофанов, А.Н. Основы машиностроительного черчения/ А.Н. Феофанов. – М.: Издательский центр «Академия», 2012. – 80 с.

4. КОНТРОЛЬ И ОЦЕНКА РЕЗУЛЬТАТОВ ОСВОЕНИЯ УЧЕБНОЙ ДИСЦИПЛИНЫ

Результаты обучения	Критерии оценки	Методы оценки
знания		
Правил построения чертежей деталей, планировочных и конструкторских решений, трёхмерных моделей деталей в программе Компас 3D;	Использовать программу Компас 3D при построении трехмерных моделей деталей по правилам построения чертежей деталей, планировочных и конструкторских решений	Текущий контроль в форме: тематических тестов. Тестирование Индивидуальный опрос Экспертная оценка в форме: защиты отчёта по практическому занятию.
Способов графического представления пространственных образов;	Демонстрация знаний способов графического представления пространственных образов	Проверка конспекта лекций Экспертная оценка в форме: защиты отчёта по практическому занятию.
Возможностей пакетов прикладных программ компьютерной графики в профессиональной деятельности;	Демонстрация знания существующих пакетов прикладных программ компьютерной графики и их основных возможностей	Тестирование Экспертная оценка в форме: защиты отчёта по практическому занятию.
Основных положений конструкторской, технологической и другой нормативной документации применительно к программам компьютерной графики в профессиональной деятельности;	Демонстрировать применение положений конструкторской, технологической и другой нормативной документации применительно к программам компьютерной графики в профессиональной деятельности;	Тестирование Экспертная оценка в форме: защиты отчёта по практическому занятию.
Основ трёхмерной графики; Программ, связанные с работой в профессиональной		Тестирование Экспертная оценка в форме: защиты отчёта

деятельности.		по практическому занятию.
Умения:		
Оформлять в программе Компас 3D проектно-конструкторскую, технологическую и другую техническую документацию в соответствии с действующей нормативной базой;	Оформлять в программе Компас 3D проектно-конструкторскую, технологическую и другую техническую документацию в соответствии с действующей нормативной базой и практическим заданием	Письменная самостоятельная работа Практические занятия
Строить чертежи деталей, планировочных и конструкторских решений, трёхмерные модели деталей; Решать графические задачи; Работать в программах, связанных с профессиональной деятельностью.	Строить чертежи деталей, планировочных и конструкторских решений, трёхмерные модели деталей; Решать графические задачи; Работать в программах, связанных с профессиональной деятельностью.	Индивидуальный опрос Практические работы

Департамент образования и науки Курганской области
Государственное бюджетное профессиональное образовательное учреждение
Шумихинский аграрно-строительный колледж

УТВЕРЖДАЮ
Заместитель директора по УР
Еремеева В.А._____
«_____» _____2020 г.

КОНТРОЛЬНО-ИЗМЕРИТЕЛЬНЫЕ МАТЕРИАЛЫ

ПО УЧЕБНОЙ ДИСЦИПЛИНЕ

ОП 10. ИНФОРМАЦИОННЫЕ ТЕХНОЛОГИИ В ПРОФЕССИОНАЛЬНОЙ ДЕЯТЕЛЬНОСТИ

программа подготовки специалистов среднего звена для специальности

23.02.07 «Техническое обслуживание и ремонт двигателей, систем и агрегатов автомобилей»

г. Шумиха, 2020 г.

I. ПОЯСНИТЕЛЬНАЯ ЗАПИСКА

1.1. Область применения

КИМ для контроля и оценки результатов освоения учебной дисциплины ОП 10 ИНФОРМАЦИОННЫЕ ТЕХНОЛОГИИ В ПРОФЕССИОНАЛЬНОЙ ДНЯТЕЛЬНОСТИ основной профессиональной образовательной программы (далее - ОПОП) СПО по специальности 23.02.07 «Техническое обслуживание и ремонт двигателей, систем и агрегатов автомобилей»

КИМ включает контрольные материалы для проведения промежуточной аттестации в форме дифзачета.

1.2. Результаты освоения учебной дисциплины

Коды формируемых ОК	уметь:	знать:
ОК 01-ОК 09	✓ Оформлять в программе Компас 3D проектно-конструкторскую, технологическую и другую техническую документацию в соответствии с действующей нормативной базой; ✓ Строить чертежи деталей, планировочных и конструкторских решений, трёхмерные модели деталей; ✓ Решать графические задачи; ✓ Работать в программах, связанных с профессиональной деятельностью.	✓ Правила построения чертежей деталей, планировочных и конструкторских решений, трёхмерных моделей деталей в программе Компас 3D ✓ Способы графического представления пространственных образов ✓ Возможности пакетов прикладных программ компьютерной графики в профессиональной деятельности;

1.3 Формы контроля и оценивания результатов освоения учебной дисциплины

Форма контроля – дифзачет .

Разработан комплект тестовых заданий и перечень практических заданий

Критерий оценки выполнения тестирования:

«5» - 95% правильных ответов;

«4» - 75% правильных ответов;

«3» - 65% правильных ответов;

Критерий оценки выполнения ЛПЗ:

«5» - выполнены все задания

«4» - выполнены все задания и есть замечания

«3» - выполнено одно задание без замечаний

Тестовые задания для проведения дифференцированного зачета

1 вариант

1. Какой документ имеет следующую пиктограмму?

а) документ, созданный в программе Microsoft Access;
б) документ, созданный в программе Microsoft Word;
в) презентация, созданная в программе PowerPoint;
г) документ, созданный в программе Microsoft Excel.

2. Что означает кнопка на Ленте в программе Word?
а) форматирование по центру;
б) задание междустрочного интервала;
в) разбивка текста на колонки;
г) задание нумерации (нумерованного списка).
3. Электронная таблица – это:
а) прикладная программа для обработки кодовых таблиц;
б) устройство персонального компьютера, управляющее его ресурсами;
в) прикладная программа, предназначенная для обработки структурированных в виде таблицы данных;
г) системная программа, управляющая ресурсами персонального компьютера при обработке таблиц.
4. В программе Excel имя ячейки образуется:
а) из имени столбца;
б) из имени строки;
в) из имени столбца и номера строки;
г) произвольно.
5. Что обозначает кнопка 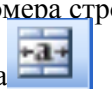 на Ленте в программе Excel?
а) увеличить разрядность;
б) объединить и поместить в центре;
в) уменьшить разрядность;
г) формат с разделителями.
6. Опишите числовые форматы ячеек, используемые в программе Excel:

	A	B
1	1 000 540,00	22.апр
2		

а) A1-дата , B1-процентный;
б) A1-формат с разделителями, B1- дата;
в) A1- денежный , B1-процентный;
г) A1- дата, B1- денежный.
7. Дан фрагмент электронной таблицы программы Excel, содержащей числа и формулы. Какое значение будет в ячейке D4 после выполнения расчетов по формулам?

	A	B	C	D
1	4		7	
2	3	8	4	2
3	=A2+A1			=B2*2
4				=A3*D2

а) 14;
б) 6;
в) 16;
г) 8.

8. Какие действия в программе Word позволяет выполнить следующая кнопка?

а) разделить текст на колонки;
б) отформатировать текст по ширине;
в) задать отступы текста;
г) задать межстрочный интервал.

9. Дан фрагмент таблицы расчета заработной платы.
В какой формуле расчета допущена ошибка?

	A	B	C	D	E	F	G	H	I
1									
2	Премия				20%				
3	Налог				13%				
4	Уральские				15%				
5	Вычет на 1 и 2 ребенка				1400,00				
6	Вычет на третьего и послед. детей				3000,00				
7	Ф. И. О.	Совокупный годовой доход на начало месяца	Кол-во детей	Ч.Т.С.	Кол-во отраб. часов	Заработ-ная плата	Премия	Уральские	Итого начислено
8	Рогов	10250,00	2	85,60	152	=C8*D8	=F8*E2	=(F8+G8)*E4	=F8+G8+H8

а) расчет заработной платы;
б) расчет премии;
в) расчет уральских;
г) расчет итого начислено.

10. Что обозначает следующий макет разметки в программе PowerPoint?

а) титульный слайд; б) заголовок и объект; в) только заголовок; г) заголовок, текст и объект.

2 вариант

1. Какой программе принадлежит следующая пиктограмма?

а) документ, созданный в программе Microsoft Access;
б) документ, созданный в программе Microsoft Word;
в) презентация, созданная в программе PowerPoint;
г) документ, созданный в программе Microsoft Excel.

2. Что означает кнопка в программе Word?

а) печать документа;
б) сохранение документа;
в) открытие документа;
г) создание документа.

3. Столбцы в Excel обозначаются:

а) русскими буквами;
б) латинскими буквами;
в) целыми числами;
г) числами и буквами.

4. Укажите правильный адрес для ячейки в программе Excel:

а) A14C;
б) 126B;

в) AA12;
г) B1A.
5. Что обозначает кнопка в программе Excel?
а) увеличить разрядность;
б) объединить и поместить в центре;
в) уменьшить разрядность;
г) формат с разделителями.
6. Опишите числовые форматы ячеек, используемые в программе Excel:

	A	B
1	22.май	45%
2		

а) A1-дата, B1-процентный;
б) A1-формат с разделителями, B1- дата;
в) A1- денежный, B1-процентный;
г) A1- дата, B1- денежный.
7. Дан фрагмент электронной таблицы программы Excel, содержащей числа и формулы. Какая формула будет в ячейке C2 после копирования в нее формулы из ячейки C1?

	A	B	C
1	4	8	=(A1-B1)*B2
2		3	?
3			

а) =(A1-B2)*B1;
б) =(A1-B2)*B2;
в) =(A1-B2)*B1;
г) =(A2-B2)*B2.
8. Какие действия в программе Word позволяет выполнить следующая кнопка?
а) разделить текст на колонки;
б) отформатировать текст по центру;
в) задать отступы текста;
г) задать межстрочный интервал.
9. Дан фрагмент таблицы расчета заработной платы.
В какой формуле расчета допущена ошибка?

	A	B	C	D	E	F	G	H	I
1									
2	Премия				20%				
3	Налог				13%				
4	Уральские				15%				
5	Вычет на 1 и 2 ребенка				1400,00				
6	Вычет на третьего и послед. детей				3000,00				
7	Ф. И. О.	Совокупный годовой доход на начало месяца	Кол-во детей	Ч.Т.С.	Кол-во отраб. часов	Заработ-ная плата	Премия	Уральские	Итого начислено
	Рогов	10250	2	85,60	152	=D8*E8	=F8*E4	=(F8+G8)*E	=F8+G8+H

8								4	8

а) расчет заработной платы;
б) расчет премии;
в) расчет уральских;
г) расчет итого начислено.

10. Что обозначает следующий макет разметки в программе PowerPoint?

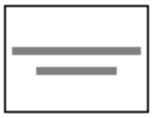

а) титульный слайд;
б) заголовок и объект;
в) только заголовок;
г) заголовок, текст и объект

3 вариант

1. К какому типу программ относятся программы редактирования текста?
а) прикладное программное обеспечения;
б) системное программное обеспечение;
в) системы программирования;
г) нет правильного ответа.

2. Что означает кнопка 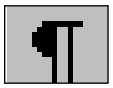 в программе Word?
а) курсив;
б) междустрочный интервал;
в) непечатаемые знаки;
г) надпись.

3. Укажите правильно написанный адрес для ячейки в программе Excel:
а) А12С;
б) В126;
в) 123С;
г) Г15.
4. В электронной таблице выделен диапазон ячеек A1:D2. Сколько ячеек входит в этот диапазон?
а) 3;
б) 5;
в) 6;
г) 8.
5. Что обозначает кнопка в программе Excel?

а) увеличить разрядность;
б) объединить и поместить в центре;
в) уменьшить разрядность;
г) формат с разделителями.

6. Опишите числовые форматы ячеек, используемые в программе Excel:

	A	B
1	78,00р.	45%
2		

а) А1-дата , В1-процентный;
б) А1-формат с разделителями , В1- дата;
в) А1- денежный , В1-процентный;
г) А1- дата, В1- денежный.
7. Дан фрагмент электронной таблицы программы Excel, содержащей числа и формулы. Какое значение будет в ячейке D3 после выполнения расчетов по формулам?

	A	B	C	D
1	4	1		
2	3	8	4	=B1*2
3	=(B1+A2)*D2			=B2*2
4				=A3*D2

а) 14;
б) 6;
в) 16
г) 8.

8. Какой вид списка в текстовом редакторе Word отсутствует?
а) маркированный;
б) разноуровневый;
в) нумерованный;
г) многоуровневый.

9. Дан фрагмент таблицы расчета заработной платы.
В какой формуле расчета допущена ошибка?

	A	B	C	D	E	F	G	H	I
1									
2	Премия				20%				
3	Налог				13%				
4	Уральские				15%				
5	Вычет на 1 и 2 ребенка				1400,00				
6	Вычет на третьего и послед. детей				3000,00				
7	Ф. И. О.	Совокупный годовой доход на начало месяца	Кол-во детей	Ч.Т.С.	Кол-во отраб. часов	Заработ-ная плата	Премия	Уральские	Итого начислено
8	Рогов	10250	2	85,60	152	=D8*E8	=F8*E2	=F8+G8*E4	=F8+G8+H8

а) расчет заработной платы;
б) расчет премии;
в) расчет уральских;
г) расчет итого начислено.

10. Что обозначает следующий макет разметки в программе PowerPoint?

а) титульный слайд;
б) заголовок и объект;
в) только заголовок;
г) заголовок, текст и объект.

4 вариант

1. Прикладное программное обеспечение - это:
а) справочное приложение к программам;

б) утилиты;
в) текстовый и графический редакторы, обучающие и тестирующие программы, игры;
г) стандартные программы ввода – вывода.

2. Что означает кнопка **на Ленте в программе Word?**
а) курсив;
б) межстрочный интервал;
в) непечатаемые знаки;
г) надпись.

3. В электронной таблице Excel выделен диапазон ячеек A1:C2. Сколько ячеек входит в этот диапазон?
а) 3;
б) 5;
в) 6;
г) 8.

4. Строки в Excel обозначаются:
а) русскими буквами;
б) латинскими буквами;
в) целыми числами;
г) числами и буквами.

5. Что обозначает кнопка в программе Excel?

а) денежный формат;
б) объединить и поместить в центре;
в) уменьшить разрядность;
г) автосумма.

6. Опишите числовые форматы ячеек, используемые в программе Excel:

	A	B
1	12.мар	45,00р.
2		

а) A1-дата , B1-процентный;
б) A1-формат с разделителями , B1- дата;
в) A1- денежный , B1-процентный;
г) A1- дата, B1- денежный.

7. Дан фрагмент электронной таблицы программы Excel, содержащей числа и формулы. Какая формула будет в ячейке C4 после копирования в нее формулы из ячейки C1?

	A	B	C
1	4	8	=(A1-B1)*B2
2		3	
3			
4			?

а) =(A1-B1)*B4;
б) =(A1-B4)*B2;
в) =(A4-B4)*B2;
г) =(A4-B4)*B4.

8. Клавишу Enter в программе Word необходимо нажимать:
а) в конце строки;
б) в конце предложения;
в) в конце абзаца;
г) в конце слова.

9. Дан фрагмент таблицы расчета заработной платы.

В какой формуле расчета допущена ошибка?

	A	B	C	D	E	F	G	H	I
1									
2	Премия				20%				
3	Налог				13%				
4	Уральские				15%				
5	Вычет на 1 и 2 ребенка				1400,00				
6	Вычет на третьего и послед. детей				3000,00				
7	Ф. И. О.	Совокупный годовой доход на начало месяца	Кол-во детей	Ч.Т.С.	Кол-во отраб. часов	Заработ-ная плата	Премия	Уральские	Итого начислено
8	Рогов	10250	2	85,60	152	=D8*E8	=F8*E2	==(F8+G8)*E4	=E8+F8+G8

а) расчет заработной платы;
б) расчет премии;
в) расчет уральских;
г) расчет итого начислено.

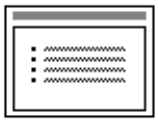

10. Что обозначает следующий макет разметки в программе PowerPoint?

а) титульный слайд;
б) заголовок и текст;
в) только заголовок;
г) заголовок, текст и объект.

Перечень практических заданий

Вариант 1

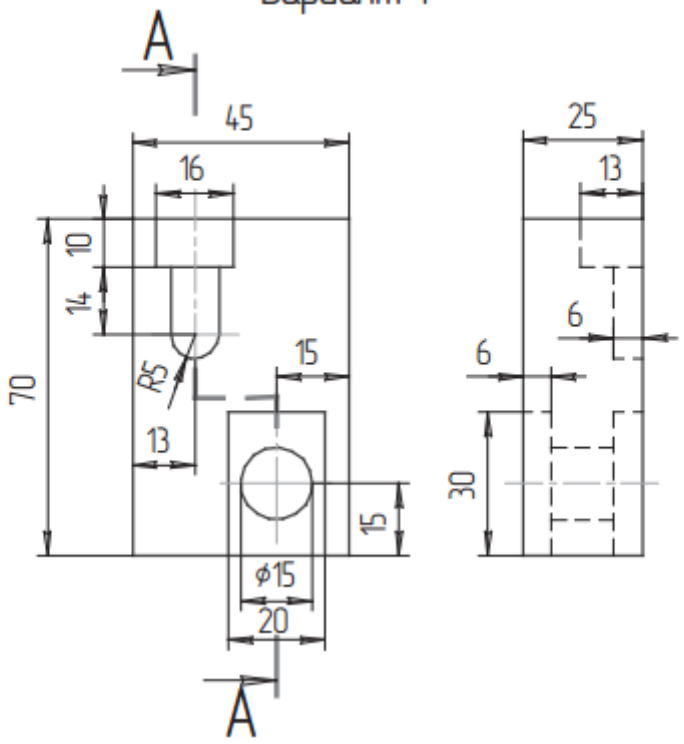

Вариант 2

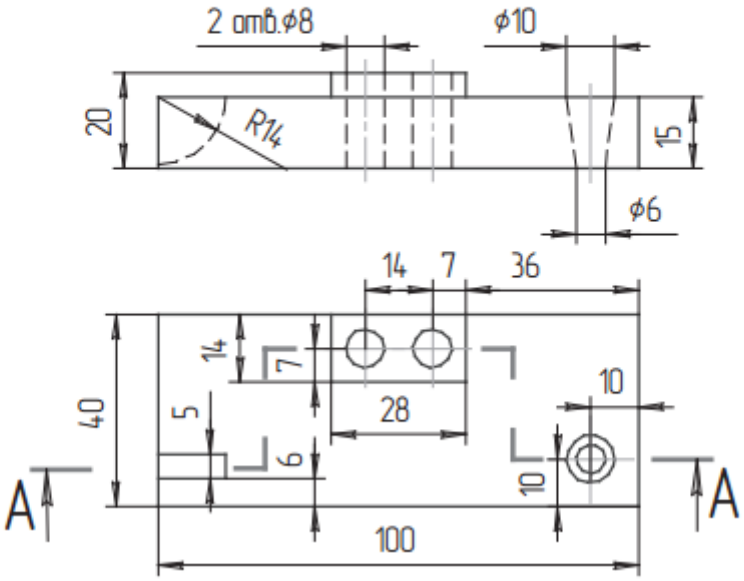

Вариант 3

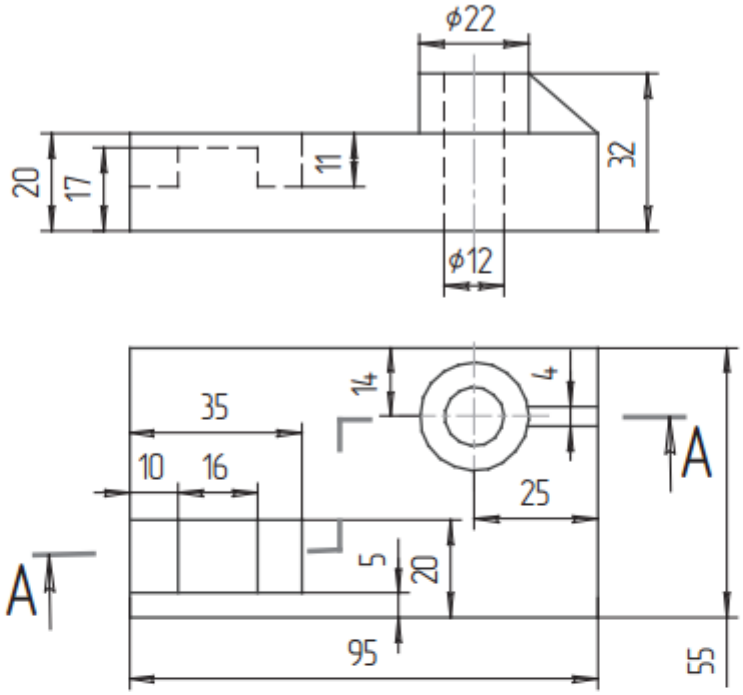

Вариант 4

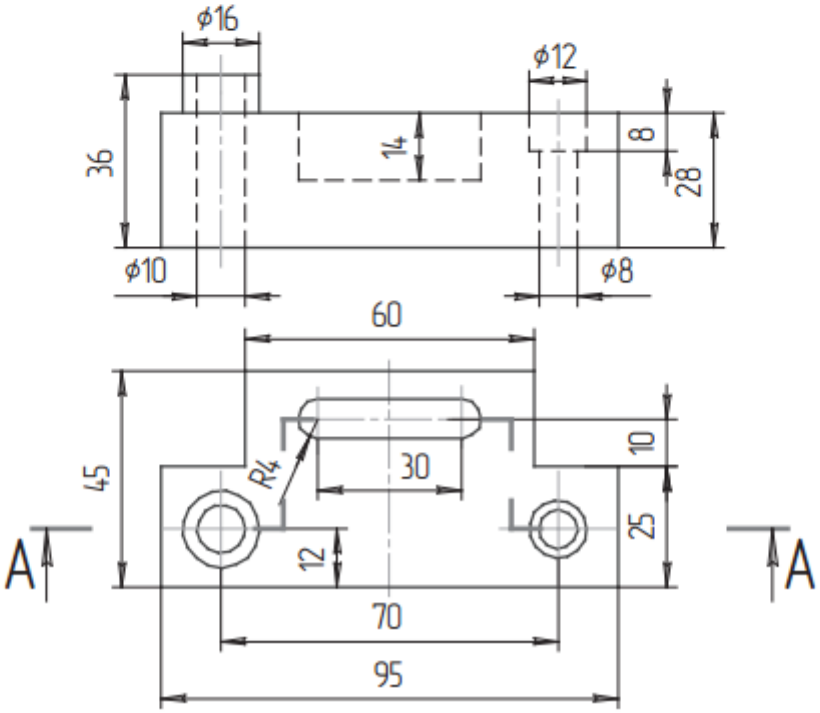

Вариант 5

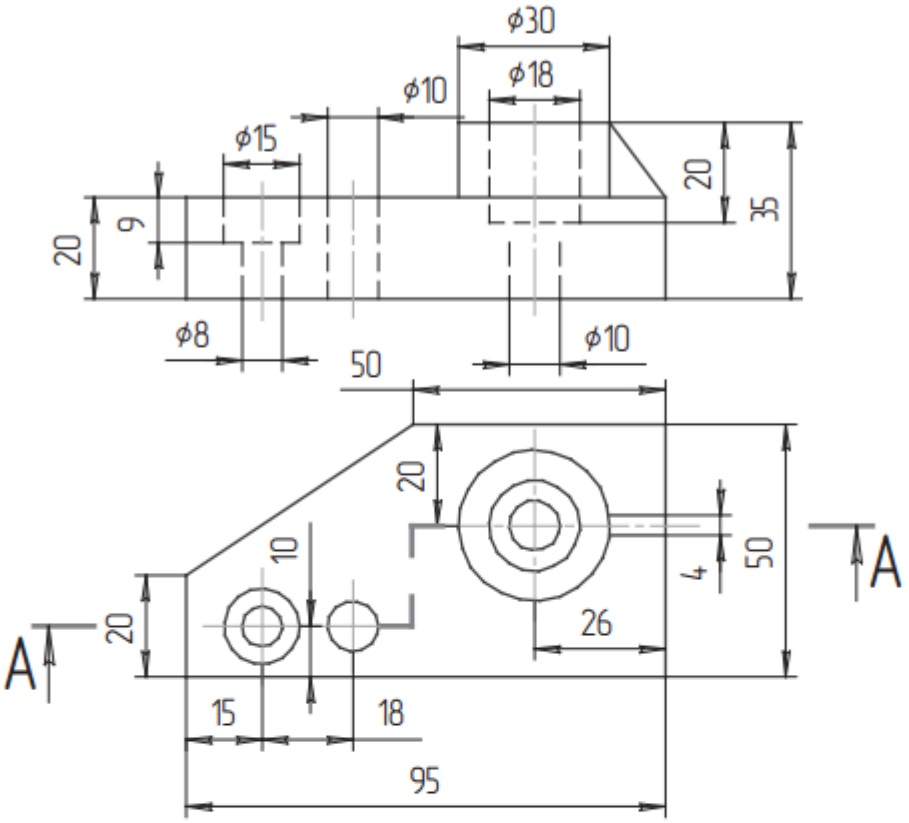

Вариант 6

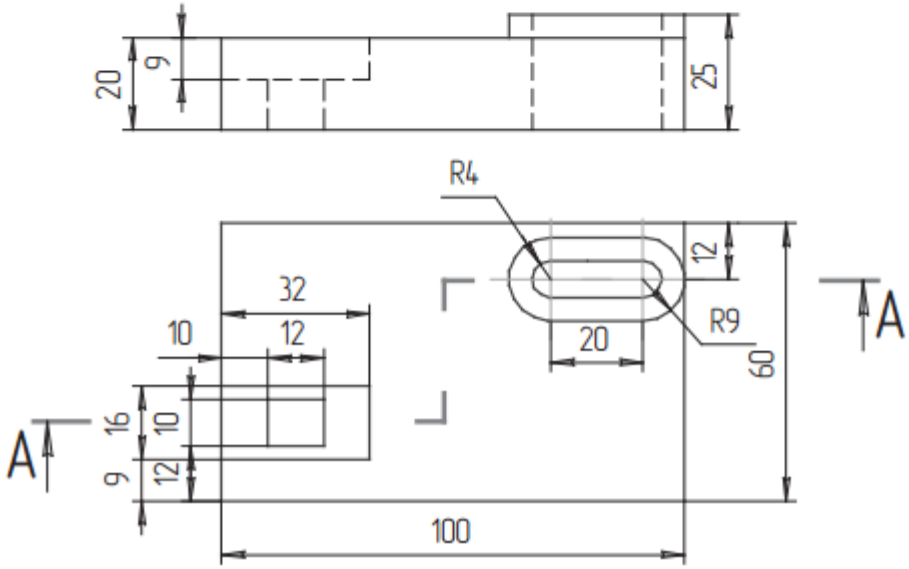

Вариант 7

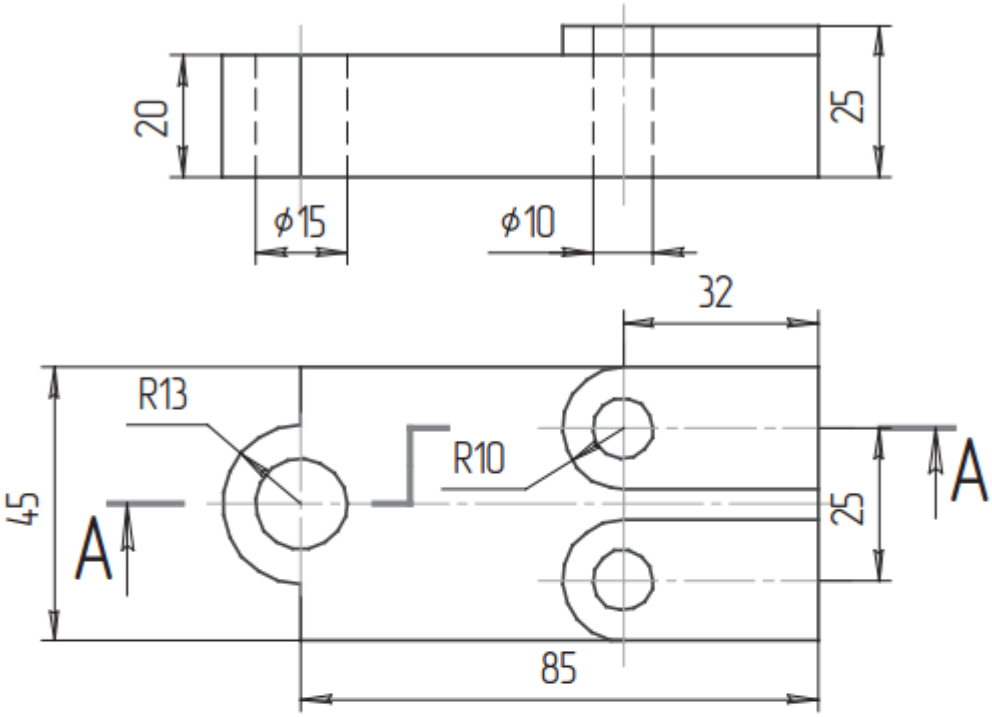

Вариант 8

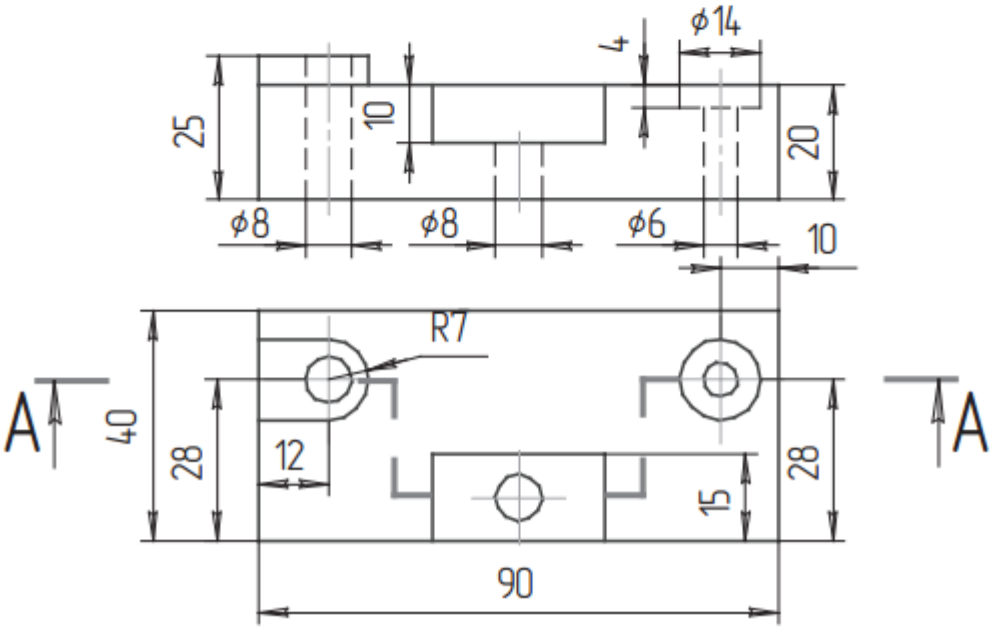

Вариант 9

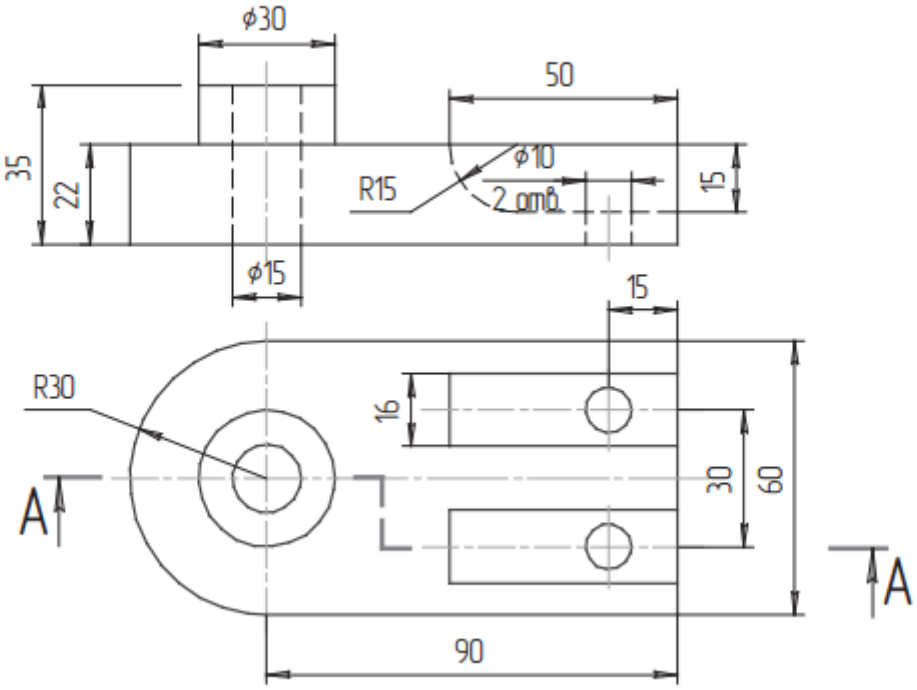

Вариант 10

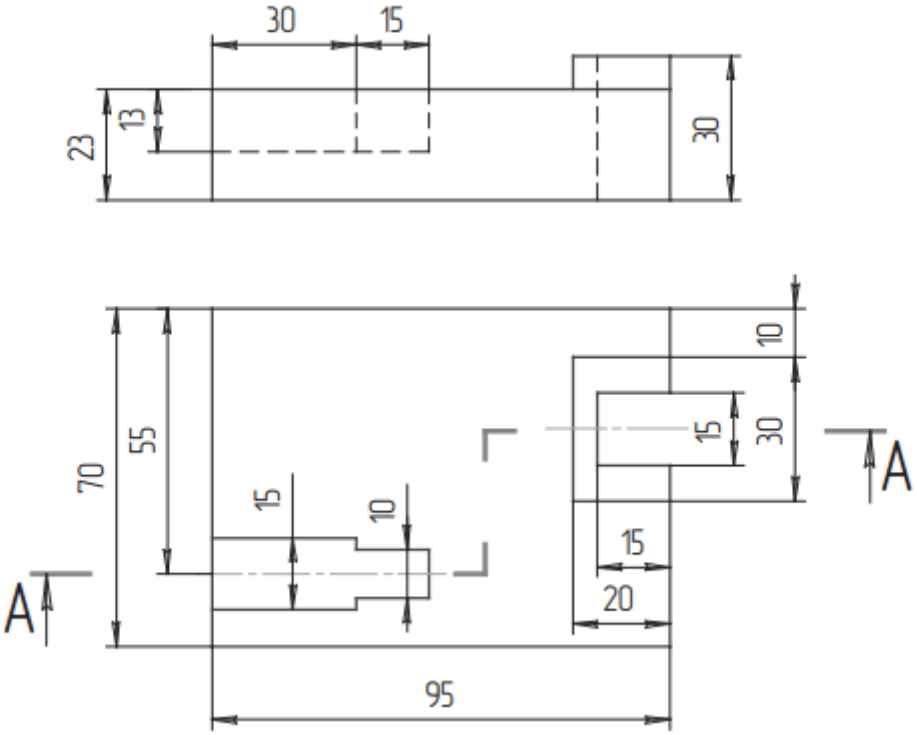

Вариант 11

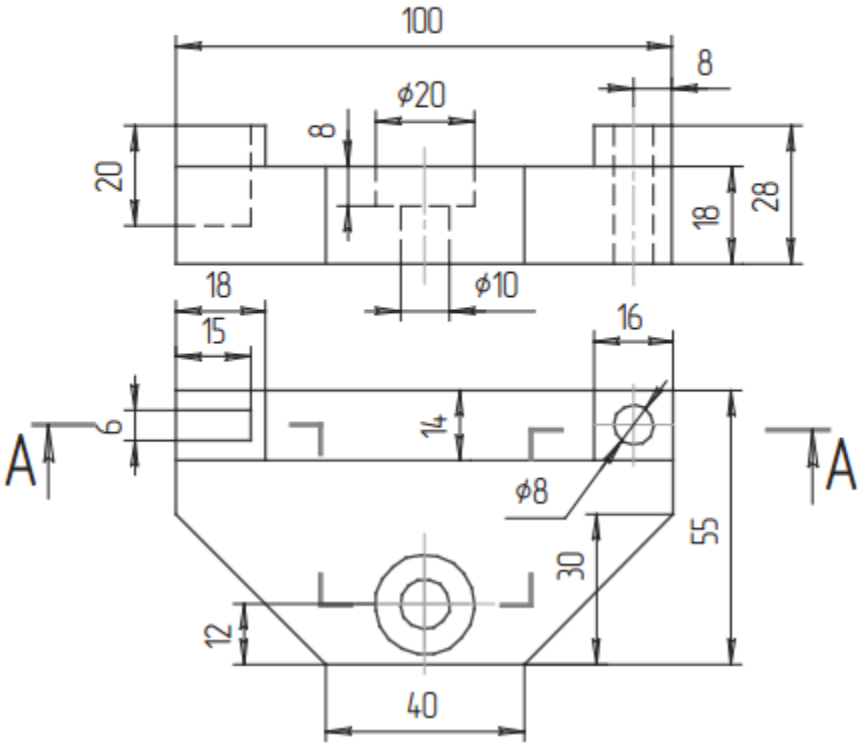

Вариант 12

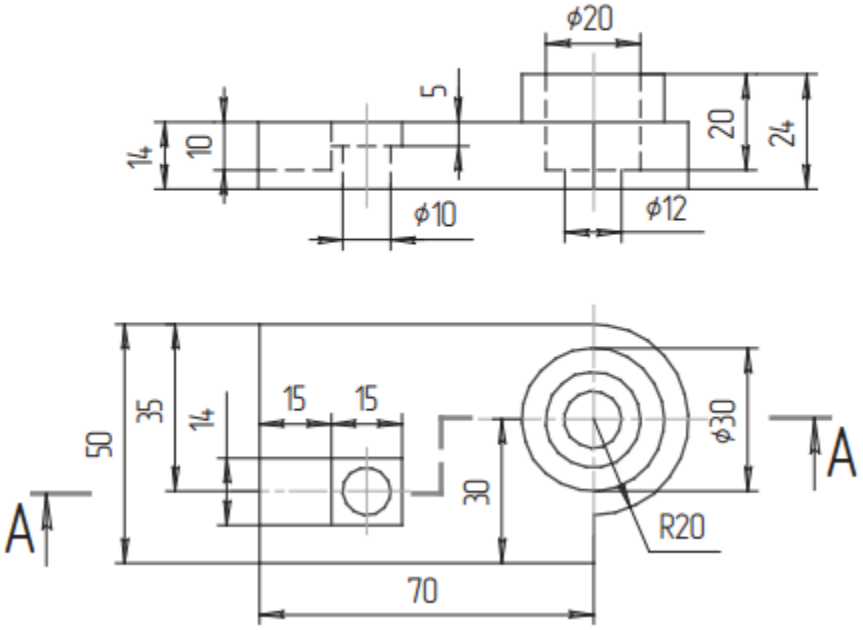

Вариант 13

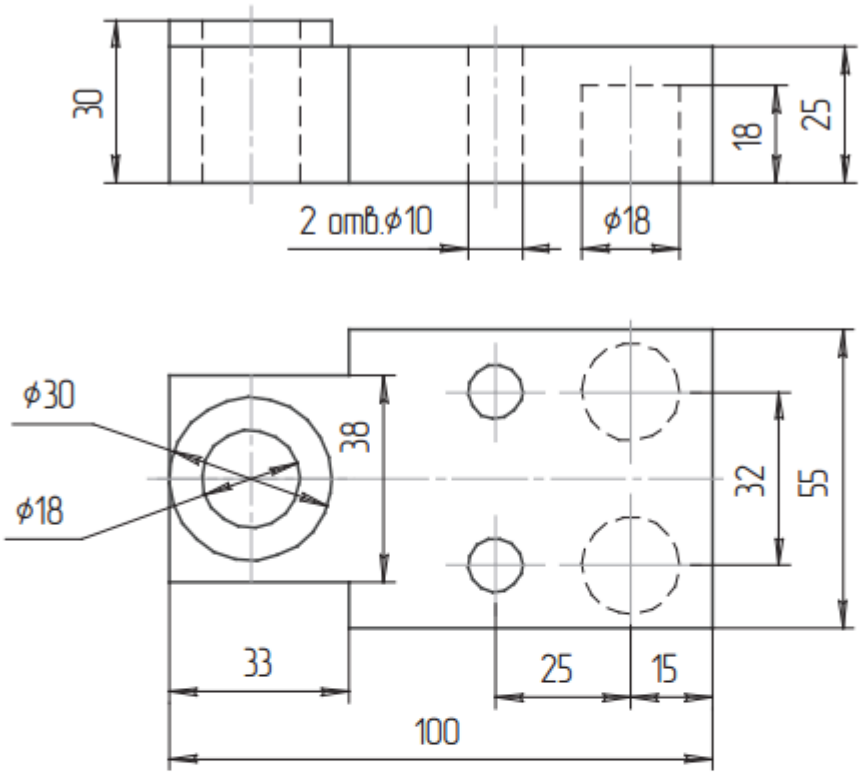

Вариант 14

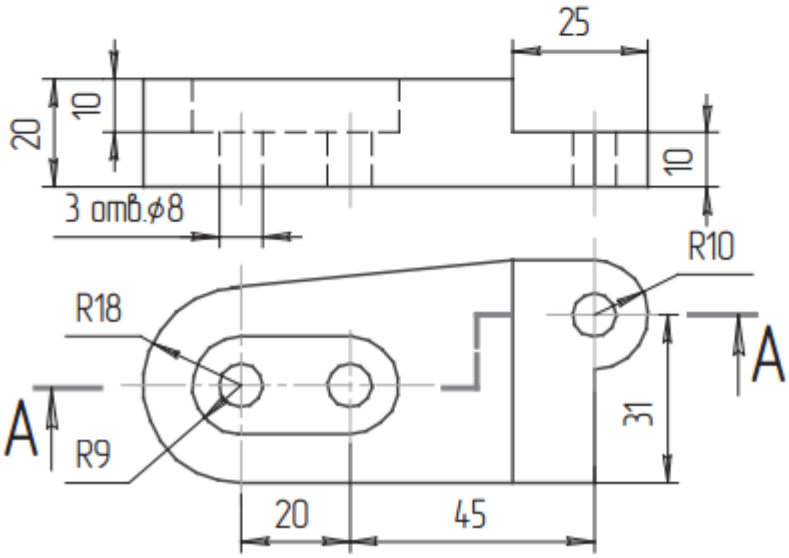

Вариант 1

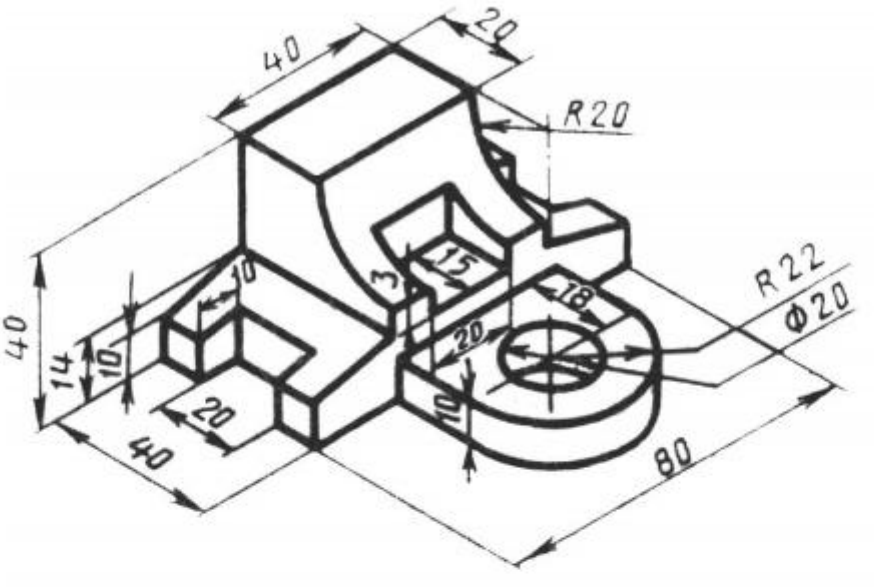

Вариант 2

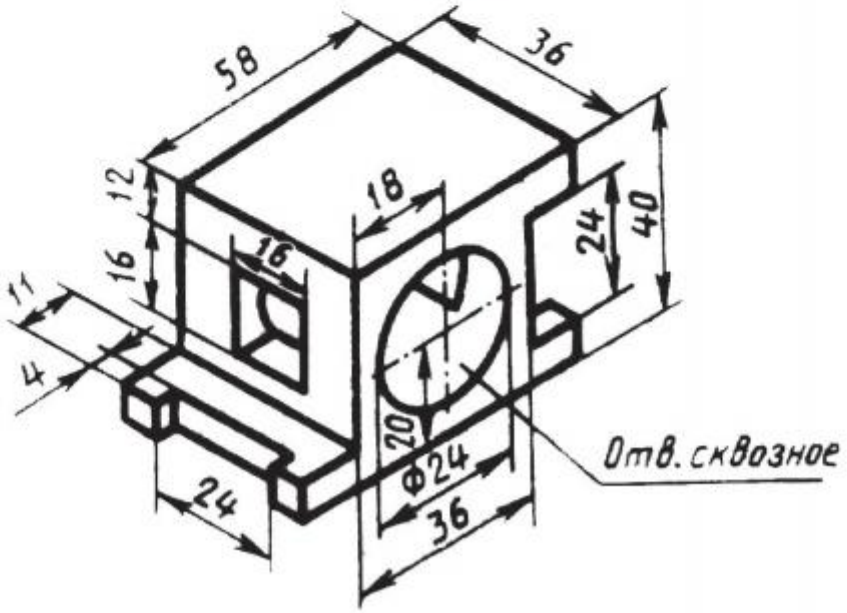

Вариант 3

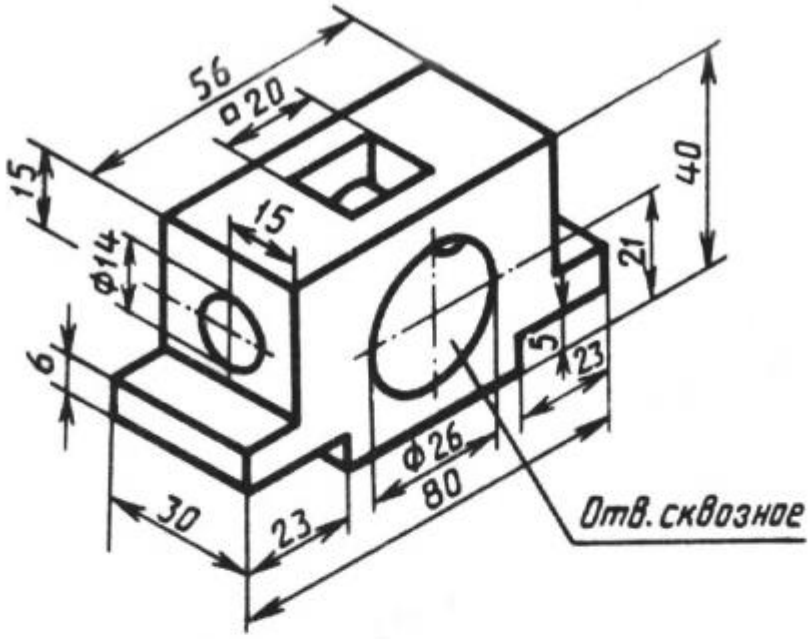

Вариант 4

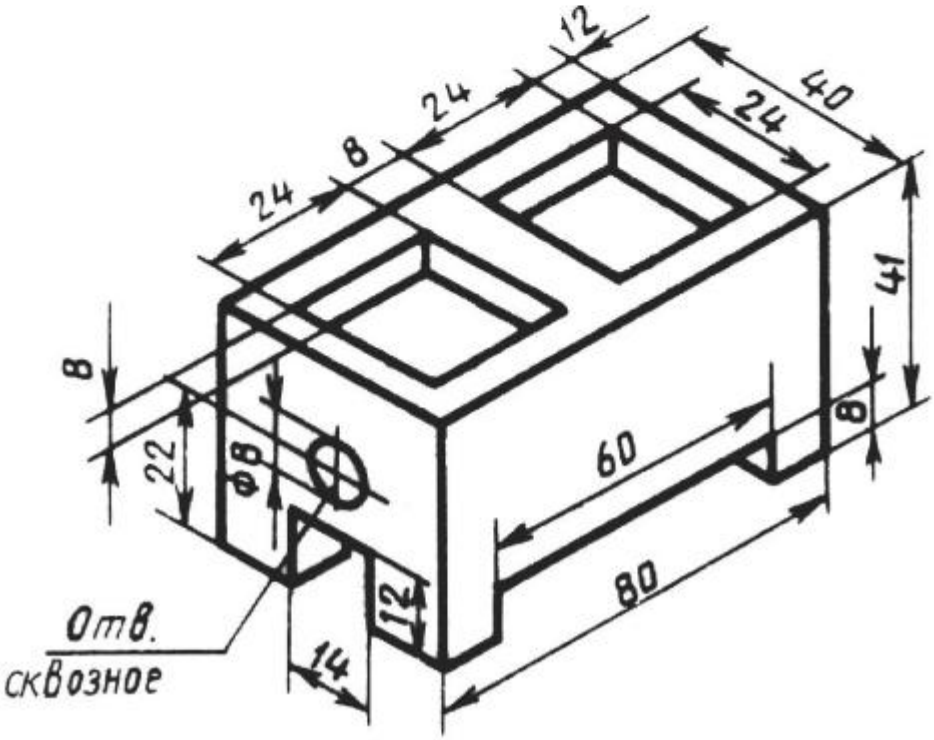

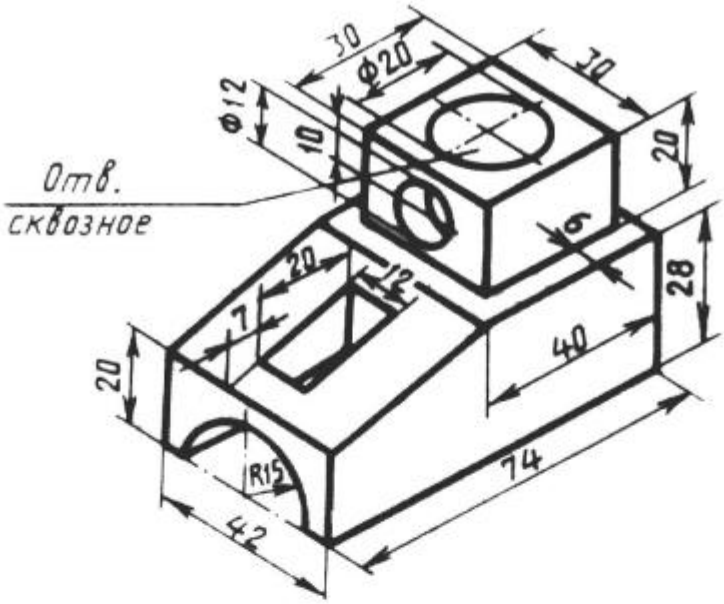
30
Ф20
30
Ф12
10
20
Отв.
сквозное
6
28
20
12
7
40
20
R15
74
42

Вариант 6

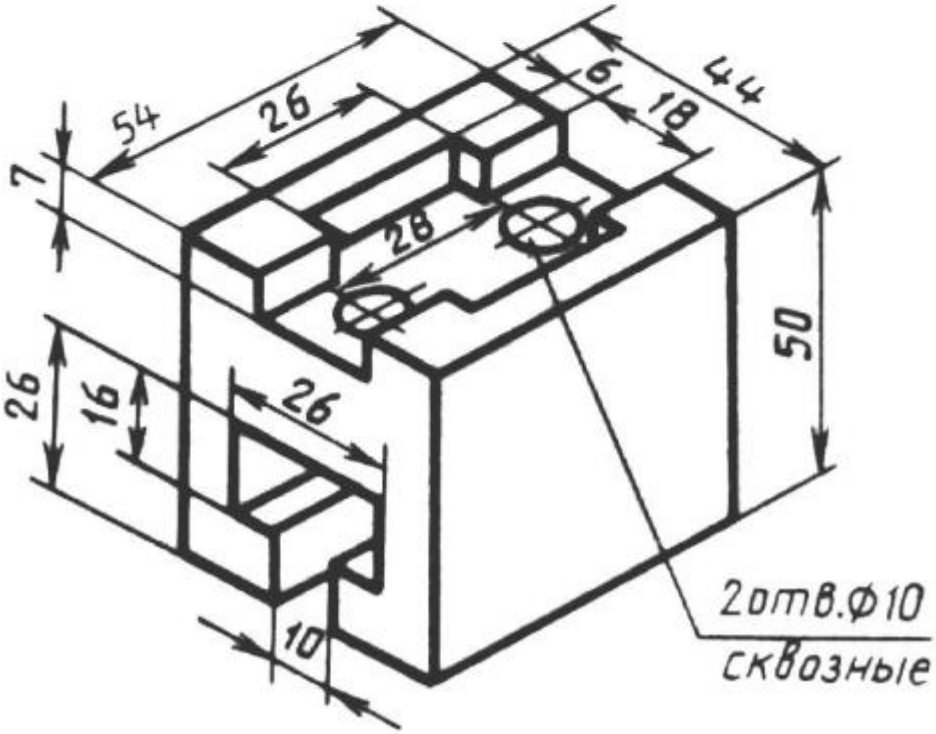
54
26
6
18
44
7
28
50
26
16
26
10
2отв.Ф10
сквозные

Вариант 7

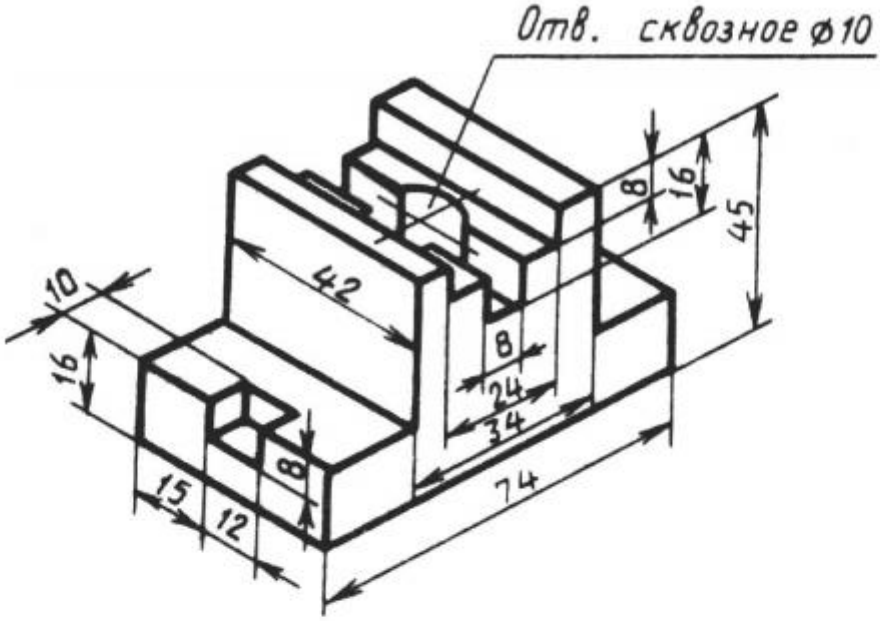

Вариант 8

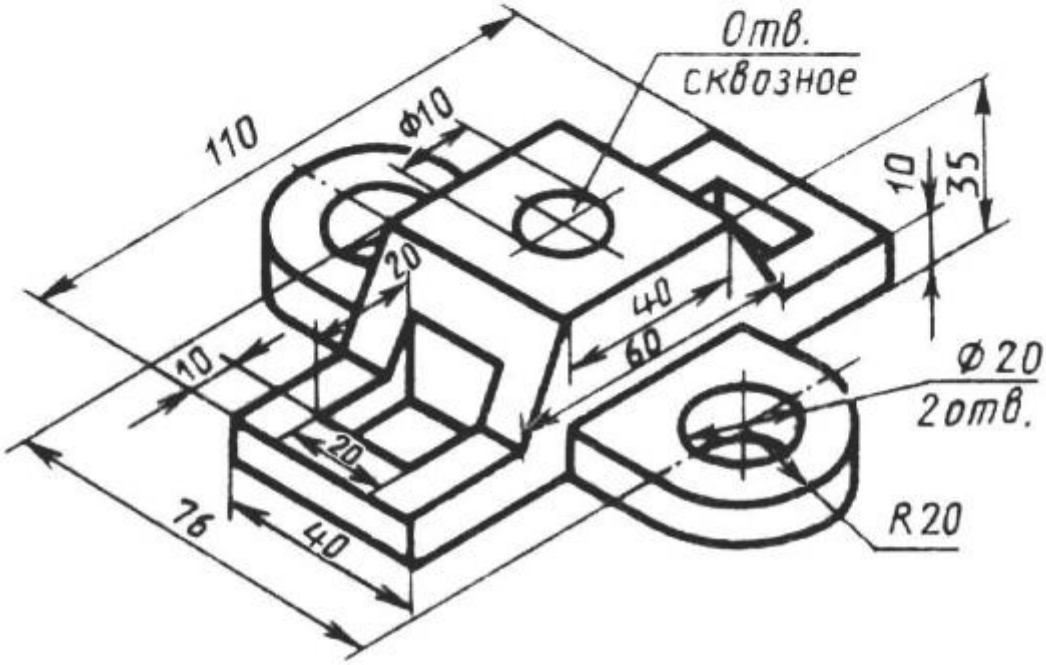

Вариант 9

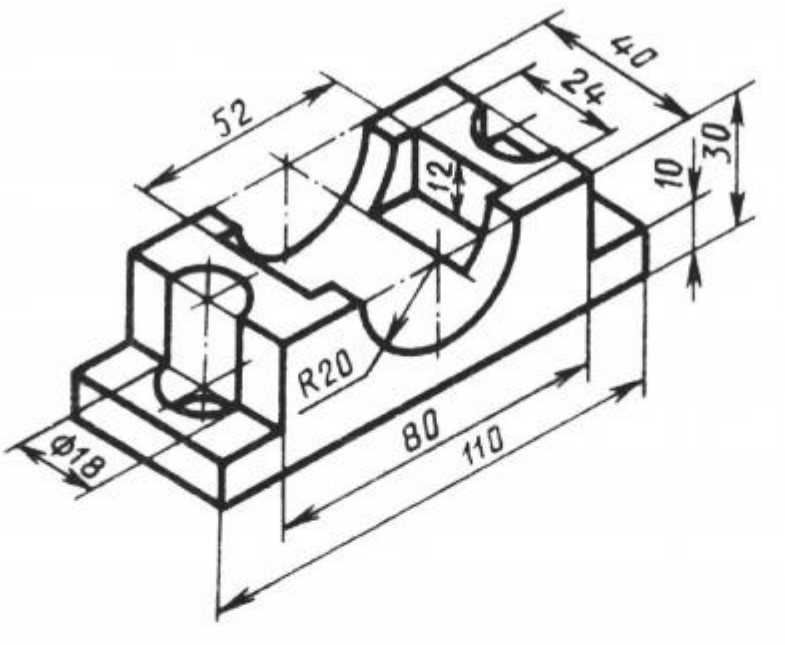

Вариант 10

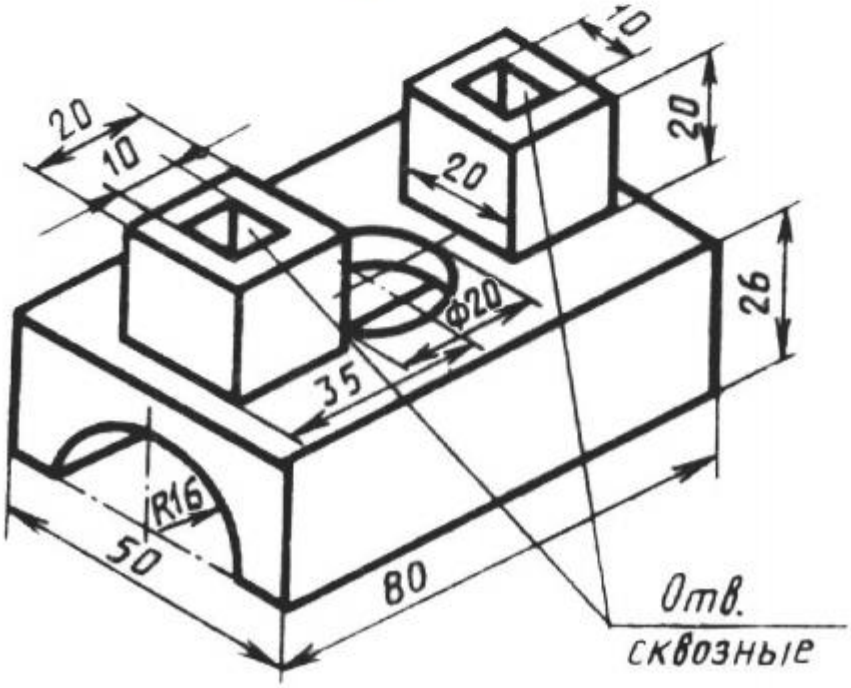

Вариант 11

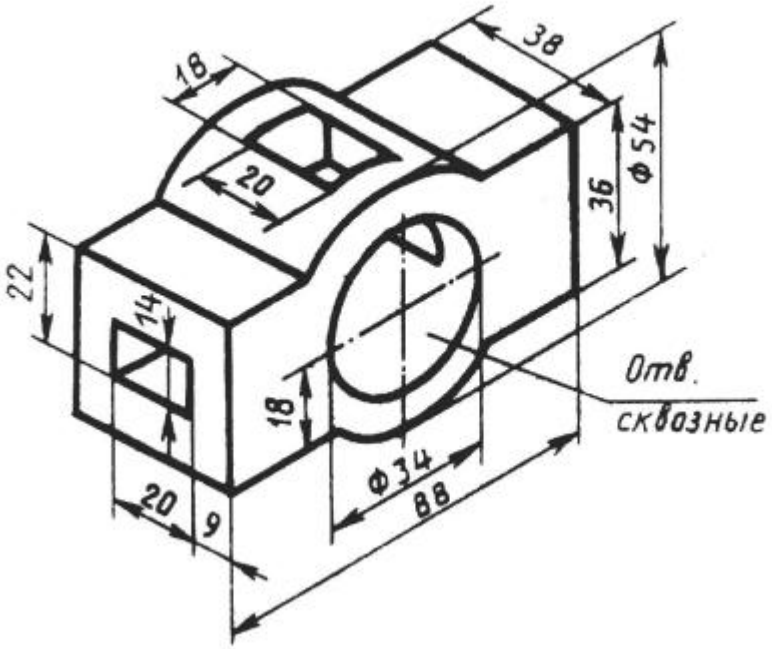

Вариант 12

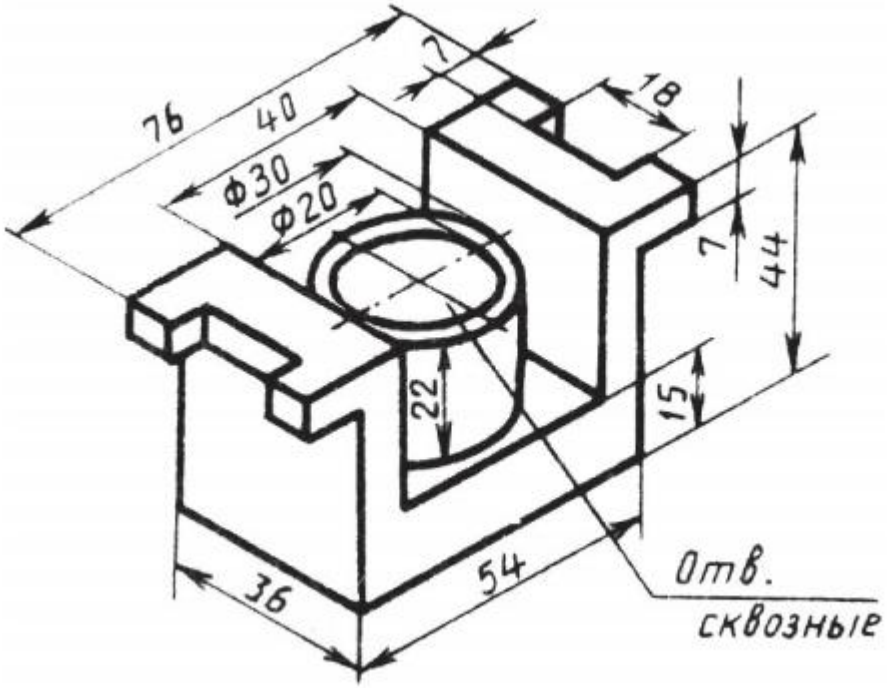

Вариант 13

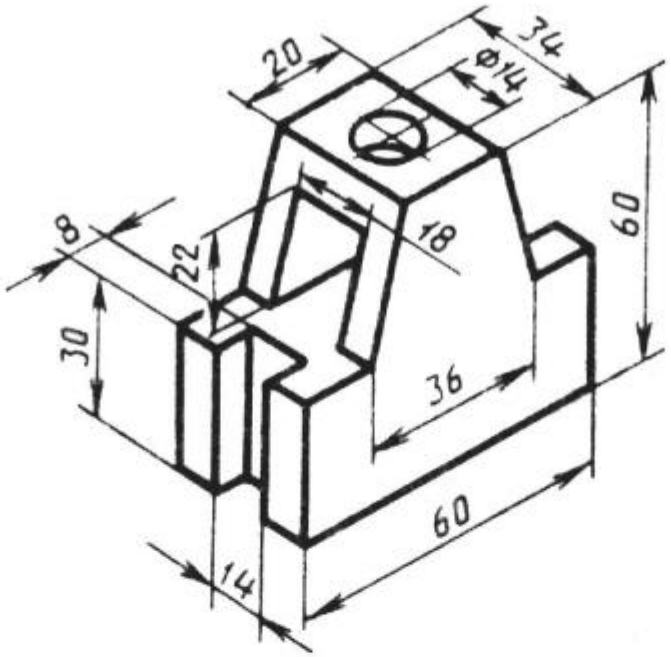
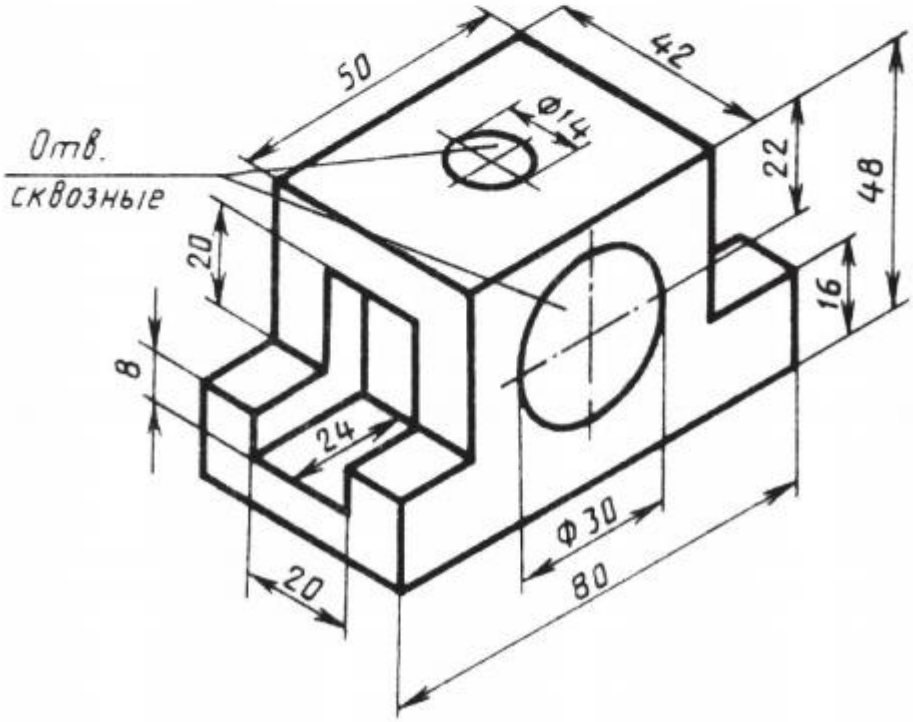
Вариант 14